ACOPLAMIENTO A TACOS DE GOMA *VULKAN*

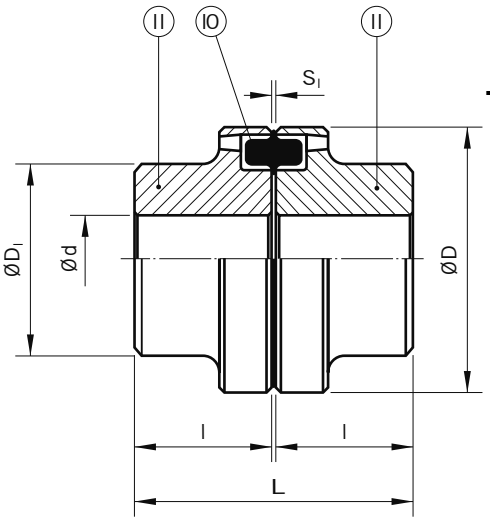

Tipo JAW* Y FLEXOMAX-GE

Tam	Momento máx (Nm)	(N/n) máx (kW/rpm)	n máx (rpm)	d 1) mín	d 1) máx	D	D_1	L	l	S_1	J (kgm^2)	Peso (kg)
50	41	0,0043	12500	-	22	50	33	52,0	25	2,0 ± 0,5	0,0002	0,45
67	72	0,0075	10000	-	32	67	46	62,5	30	2,5 ± 0,5	0,0004	0,93
82	162	0,0170	8000	-	38	82	53	83,0	40	3,0 ± 1,0	0,0012	1,80
97	340	0,0356	7000	-	48	97	68	103,0	50	3,0 ± 1,0	0,0028	3,50
112	540	0,0565	6000	-	55	112	79	123,5	60	3,5 ± 1,0	0,0052	5,00
128	865	0,0909	5000	-	65	128	90	143,5	70	3,5 ± 1,0	0,0112	7,90
148	1350	0,1414	4500	-	80	148	107	163,5	80	3,5 ± 1,0	0,0190	12,30
168	2250	0,2356	4000	-	90	168	124	183,5	90	3,5 ± 1,5	0,0460	18,40
194	3600	0,3770	3500	-	105	194	140	203,5	100	3,5 ± 1,5	0,0894	26,30
214	5400	0,5654	3000	-	115	214	157	224,0	110	4,0 ± 2,0	0,1506	35,70
240	8640	0,9047	2750	-	125	240	179	244,0	120	4,0 ± 2,0	0,2506	46,70
265	13500	1,4136	2500	44	130	265	198	285,5	140	5,5 ± 2,5	0,4306	66,30
295	18000	1,8848	2250	50	140	295	214	308,0	150	8,0 ± 2,5	0,6856	84,80
330	23400	2,4503	2000	56	170	330	248	328,0	160	8,0 ± 2,5	1,2606	121,00
370	32760	3,4303	1750	63	195	370	278	368,0	180	8,0 ± 2,5	2,2200	169,00
415	48600	5,0894	1500	69	215	415	315	408,0	200	8,0 ± 2,5	3,8600	237,00
480	64800	6,7853	1400	103	230	480	350	448,0	220	8,0 ± 2,5	6,0500	308,00
575	97200	10,1780	1200	116	250	575	380	488,0	240	8,0 ± 2,5	13,2000	430,00

Onde não indicado, considerar unidades em mm.

1) Nota:
a) Interferência admissível para furo máximo:
Tamanho 50 - H7/j6 Tamanho 112 à 214- H7/m6
Tamanho67 à97 - H7/k6 Tamanho > 240- H7/n6
b) Tolerância admissível no rasgo de chaveta para furo máximo: JS9
c) dmáx considerado para chaveta conforme Norma DIN 6885/1. Para chavetas conforme Norma Agma solicitamos consultar dmax.

Material:
Item 10: Elemento elástico em borracha
Item 11: Cubo em ferro fundido cinzento

Atenção:
As rotações indicadas devem ser consideradas como limite de trabalho. Para velocidades periféricas maiores que 25 m/s, recomendamos no mínimo balanceamento dinâmico conforme VDI 2060, Q = 6,3

Donde no está indicado, considere unidades en mm.

1) Nota:
a) Interferencia admisible para agujero máximo:
Tamaño 50 - H7/j6 Tamaño 112 a 214- H7/m6
Tamaño67 a97 - H7/k6 Tamaño > 240- H7/n6
b) Tolerancia admisible en el rasgo de la chaveta para agujero máximo: JS9
c) dmáx considerado para chaveta conforme a la Norma DIN 6885/1. Para chavetas conforme a la Norma Agma solicitamos consultar dmax.

Material:
Ítem 10: Elemento elástico en goma
Ítem 11: Cubo en fierro fundido gris

Atención:
Las rotaciones indicadas deben ser consideradas como límite de trabajo. Para velocidades periféricas mayores a 25 m/s, recomendamos realizar un balanceamiento dinámico según VDI 2060, Q = 6,3

MARIANO MORENO 3830 (B1872DEC) • SARANDÍ • BUENOS AIRES • ARGENTINA
TEL : 4227-7712 / 4353-3358 • WHATSAPP: +54 1157737211
EMAIL: ventas@newrank.com.ar • WEB: www.newrank.com.ar / www.elesa-ganter.es

ACRIFLEX®
ACOPLAMENTOS

ACOPLAMENTO AG

Los acoplamientos AG se componen de dos cubos.elementos simétricos fabricados en fundición gris y un elemento plástico de caucho sintético muy resistente al polvo y al aceite, por lo que estas características lo hacen capaz de absorbervibraciones, choques, radiales, axiales yangular. Se utiliza tanto en movimientos de posición horizontal como vertical.

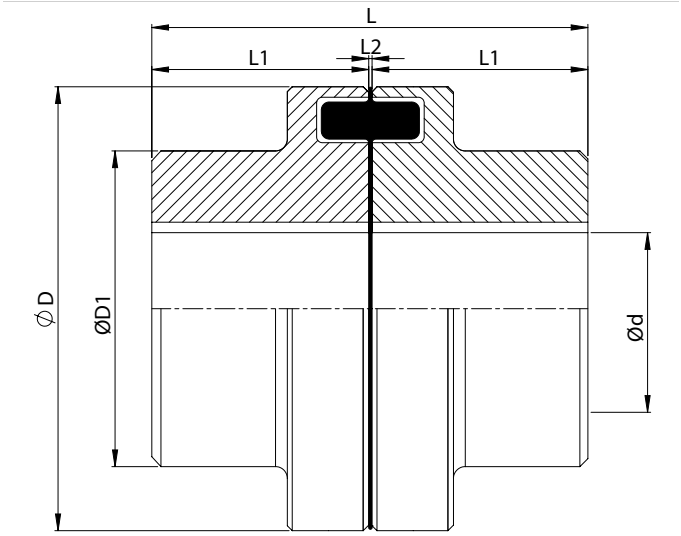

Las temperaturas de trabajo oscilan entre -20ºC y 80Cº.Por su sencilla construcción la instalación es rápida y segura. El mantenimiento se minimiza ya que no hay necesidad de lubricación.

Descrição	Torque nominal (N.m)	Torque Máximo (Nm)	RPM Máx.	ØD (mm)	ØD1 (mm)	Ød (Furo Máx.) (mm)	L (mm)	L1 (mm)	L2 (mm)	Peso Total (Kg)	Desalinhamento		
											Axial (mm)	Radial (mm)	Angular (º)
AG 050	20,5	41	9.000	50	33	22	52,0	25	2,0 ± 0,5	0,45	0,5	0,5	1,5º
AG 067	36	72	6.500	67	46	32	62,5	30	2,5 ± 0,5	0,93	0,5	0,5	1,5º
AG 082	81	162	5.400	82	53	38	83,0	40	3,0 ± 1,0	1,80	1,0	0,5	1,5º
AG 097	170	340	4.600	97	68	48	103,0	50	3,0 ± 1,0	3,50	1,0	0,5	1,5º
AG 112	270	540	4.000	112	79	55	123,5	60	3,5 ± 1,0	5,00	1,0	0,5	1,2º
AG 128	432,5	865	3.500	128	90	65	143,5	70	3,5 ± 1,0	7,90	1,0	0,6	1,2º
AG 148	675	1.350	3.100	148	107	80	163,5	80	3,5 ± 1,0	12,30	1,0	0,6	1,2º
AG 168	1.125	2.250	2.650	168	124	90	183,5	90	3,5 ± 1,5	18,40	1,5	0,6	1,2º
AG 194	1.800	3.600	2.300	194	140	105	203,5	100	3,5 ± 1,5	26,30	1,5	0,7	1,2º
AG 214	2.700	5.400	2.100	214	157	115	224,0	110	4,0 ± 2,0	35,60	2,0	0,7	1,2º
AG 240	4.320	8.640	1.850	240	179	125	244,0	120	4,0 ± 2,0	46,80	2,0	0,7	1,2º
AG 265	6.750	13.500	1.700	265	198	130	285,5	140	5,5 ± 2,5	66,30	2,5	0,7	1,2º
AG 295	9.000	18.000	1.550	295	214	140	308,0	150	8,0 ± 2,5	85,20	2,5	0,8	1,2º
AG 330	11.700	23.400	1.450	330	248	170	328,0	160	8,0 ± 2,5	120,0	2,5	0,8	1,0º

Distribuye: NEWRANK®

MARIANO MORENO 3830 (B1872DEC) • SARANDÍ • BUENOS AIRES • ARGENTINA
TEL : 4227-7712 / 4353-3358 • WHATSAPP: +54 1157737211
EMAIL: ventas@newrank.com.ar • WEB: www.newrank.com.ar / www.elesa-ganter.es

ACRIFLEX® ACOPLAMENTOS

ACOPLAMENTO AG-G

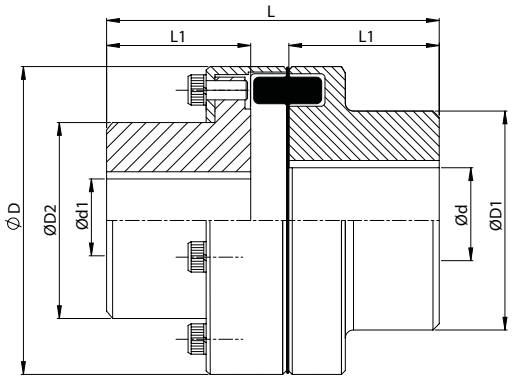

Descrição	Torque nominal (N.m)	Torque Máximo (Nm)	RPM Máx.	ØD (mm)	ØD1 (mm)	ØD2 (mm)	Ød (Furo Máx.) (mm)	Ød1 (Furo Máx.) (mm)	L1 (mm)	L (mm)	Peso Total (kg)
AG-G 082	81	162	5.400	82	53	44,5	38	28	40	92	1,90
AG-G 097	170	340	4.600	97	68	54,5	48	35	50	113	3,90
AG-G 112	270	540	4.000	112	79	64,5	55	42	60	133	5,00
AG-G 128	432,5	865	3.500	128	90	74,5	65	48	70	154	7,90
AG-G 148	675	1.350	3.100	148	107	92,5	80	60	80	176	12,40
AG-G 168	1.125	2 250	2 650	168	124	104,5	90	65	90	198	18,40
AG-G 194	1.800	3.600	2.300	194	140	121,5	105	75	100	221	26,60
AG-G 214	2.700	5.400	2.100	214	157	135,5	115	85	110	243	35,60
AG-G 240	4.320	8.640	1.850	240	179	146,0	125	95	120	267	45,80
AG-G 265	6.750	13.500	1.700	265	198	164,0	130	105	140	310	66,00
AG-G 295	9.000	18.000	1.550	295	214	181,0	140	115	150	334	84,00
AG-G 330	11.700	23.400	1.450	330	248	208,0	170	130	160	356	117,0

La forma constructiva del acoplamiento AG-G permite un juego axial de la tapa.para inspeccionar o cambiar el elemento elástico sin mover los cubos.

ACOPLAMENTO AG-H

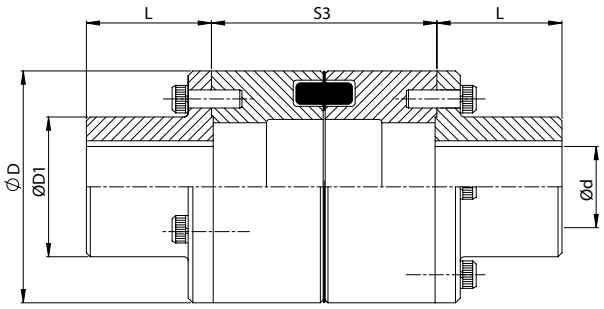

Descrição	Torque nominal (N.m)	Torque Máximo (Nm)	RPM Máx.	ØD (mm)	ØD1 (mm)	Ød (Furo Máx.) (mm)	L (mm)	S3 = 100mm Peso Total (kg)	S3 = 140mm Peso Total (kg)	S3 = 180mm Peso Total (kg)
AG-H 067	36	72	6.500	67	45	32	30	2,0	2,9	-
AG-H 082	81	162	5.400	82	53	38	40	3,1	4,0	-
AG-H 097	170	340	4.600	97	67	48	50	6,0	6,1	-
AG-H 112	270	540	4.000	112	79	55	60	8,2	8,9	-
AG-H 128	432,5	865	3.500	128	90	65	70	11,8	13,0	-
AG-H 148	675	1.350	3.100	148	107	80	80	18,0	19,0	21,1
AG-H 168	1.125	2.250	2.650	168	124	90	90	25,1	27,2	28,2
AG-H 194	1.800	3.600	2.300	194	140	105	100	35,0	37,0	38,8
AG-H 214	2.700	5.400	2.100	214	150	115	110	48,1	50,0	52,0
AG-H 240	4.320	8.640	1.850	240	179	125	120	65,5	68,4	71,1
AG-H 265	6.750	13.500	1.700	265	198	130	140	86,0	89,2	93,3
AG-H 295	9.000	18.000	1.550	295	214	140	150	-	119,9	123,3
AG-H 330	11.700	23.400	1.450	330	248	170	160	-	-	168,6

La forma constructiva del acoplamiento AG-H permite la extracción radial del espaciador para inspeccionar o cambiar el elemento elástico sin mover los cubos.

Distribuye: NEWRANK®

MARIANO MORENO 3830 (B1872DEC) • SARANDÍ • BUENOS AIRES • ARGENTINA
TEL : 4227-7712 / 4353-3358 • WHATSAPP: +54 1157737211
EMAIL: ventas@newrank.com.ar • WEB: www.newrank.com.ar / www.elesa-ganter.es